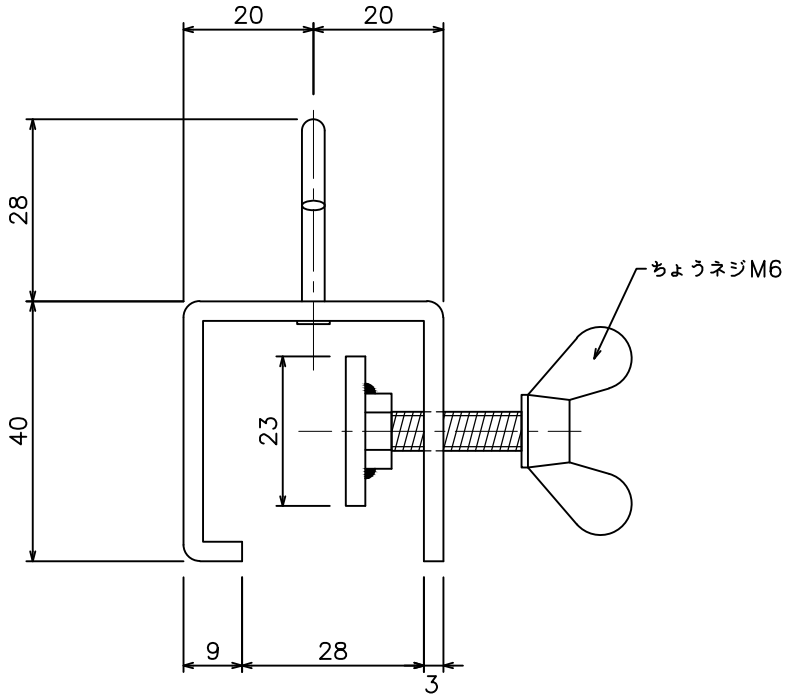

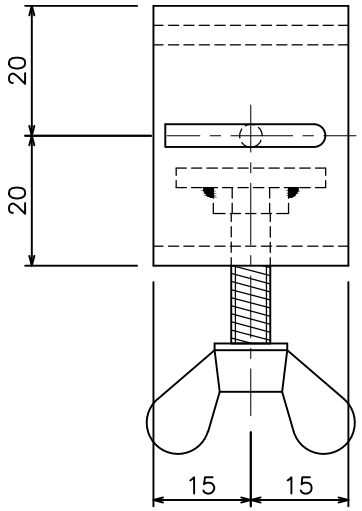

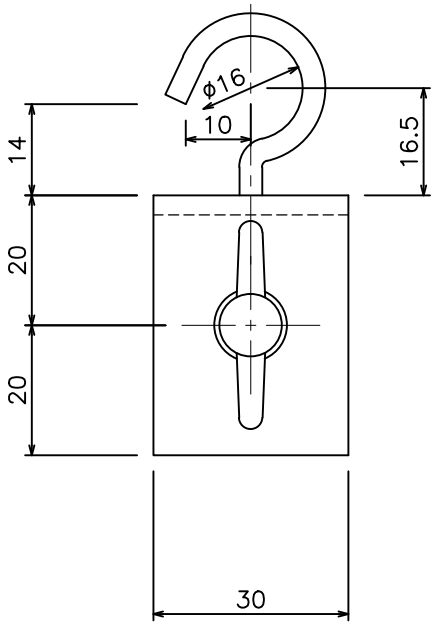

吊り金具B　（15Y62）