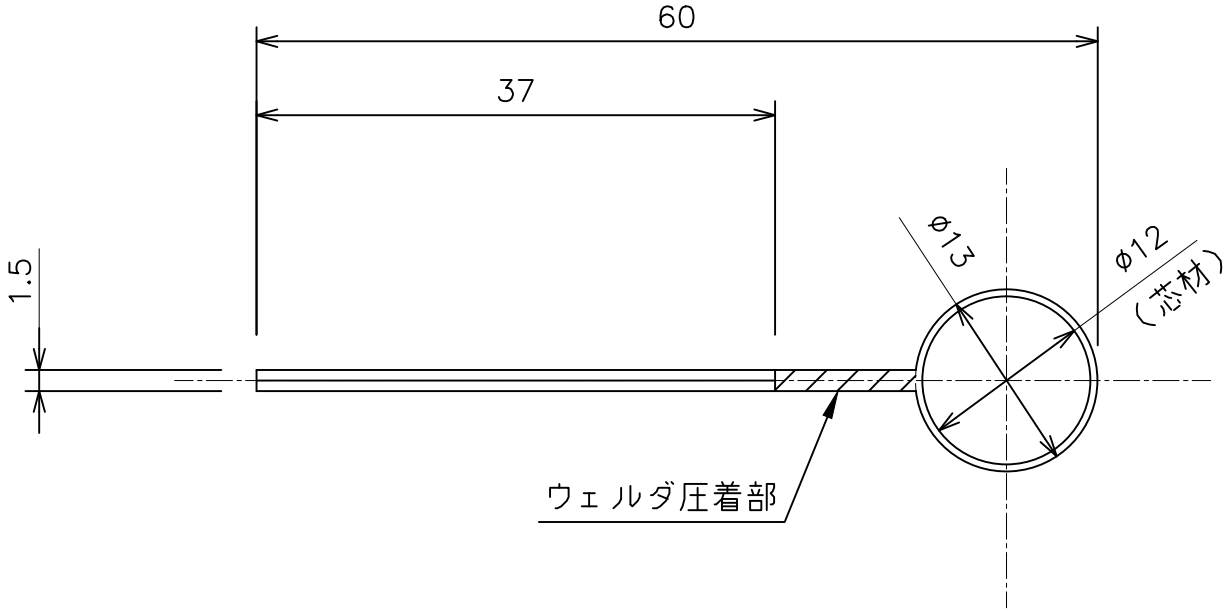

OSケダー 12φ (81T65)