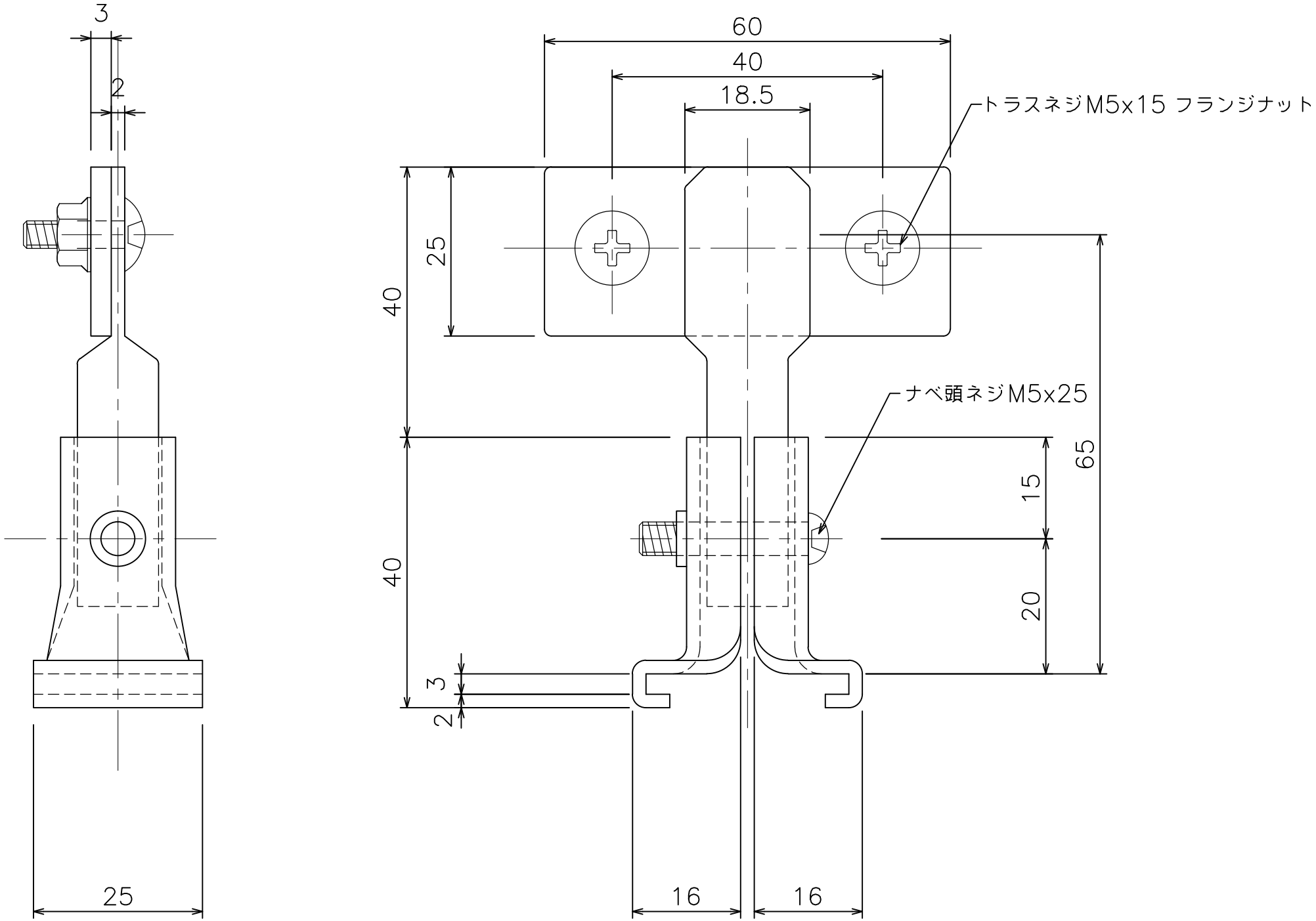

D30伸縮吊棒爪T型　（12Y98）