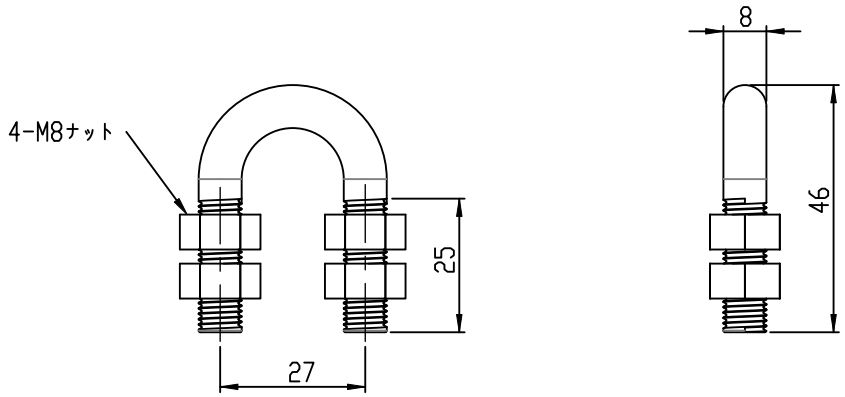

5			
4			
3			
2			
1			
	年 月 日	訂正記事	担当者

図番：

製品番号： 74T61

製品名： マルキーゼ吊金具

作成年月日： 2020.4.1

仕上げ：

材質： ステンレス

一般公差			承認	検印	設計	製図
	100 □VR	±0.15	O S	O S	O S	O S
	50 − 100	±0.1			R2.41	R2.4.1
	50 UND	±0.05			製品開発部	製品開発部
	角度	±1				

岡田装飾金物株式会社

重量： 尺度：1:1 File Name:マルキーゼ吊り金具ASSY Plot Date:2021/12/15 第数 1 / 1 A4